# SKX 13/10

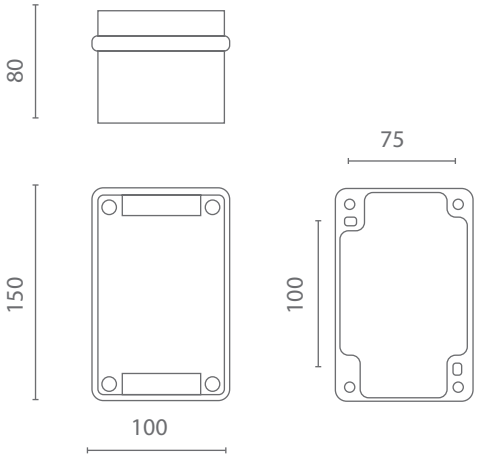


## Składa się z | Consist of

Łącznik SMS 03/1 | Switch SMS03/1

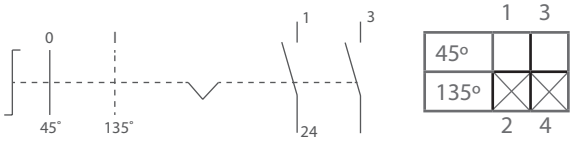


Oznaczenie SMO 17/1 | Marking SMO 17/1

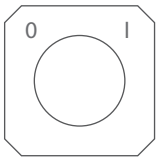


1.39

## Łącznik Ex

II 2G Ex de IIC T6
II 2D tD A21 IP66 T80ºC

| | |
|---|---|
| Obudowa: | poliester wzmacniany włóknem szklanym |
| Pokrywka: | poliester wzmacniany włóknem szklanym, zintegrowana uszczelka wykonana z termoplastycznego elastomeru, 4 śruby M5 ze stali nierdzewnej |

| | | | |
|---|---|---|---|
| Dławnica: | 1xM25 | Średnica przew.: | ø6-15mm |
| Napięcie znam. izolacji: | 690V | Napięcie znam.: | 250V AC |
| Prąd znamionowy: | 16A | | |
| IP: | 66 | IK: | 08 |
| Certyfikat: | FIDI 19 ATEX 0056 | | |

## Ex switch

II 2G Ex de IIC T6
II 2D tD A21 IP66 T80ºC

| | |
|---|---|
| Housing: | poliester reinforced with fibre glass |
| Cover: | poliester reinforced with fibre glass, integrated thermoplastic elastomer gasket, four stainless steel M5 screws |

| | | | |
|---|---|---|---|
| Cable gland: | 1xM25 | Cable diameter: | ø6-15mm |
| Insulation rated voltage: | 690V | Rated voltage: | 250V AC |
| Rated current: | 16A | | |
| IP: | 66 | IK: | 08 |
| Certifiicate: | FIDI 19 ATEX 0056 | | |

© Copyright ATM Lighting sp. z o.o. Wszystkie prawa zastrzeżone.
Firma ATM Lighting sp. z o.o. zastrzega możliwość wprowadzenia zmian bez uprzedniego informowania.